Daewoo Rexton
04/2002 – 12/2005
<u>Ref.</u> 1352

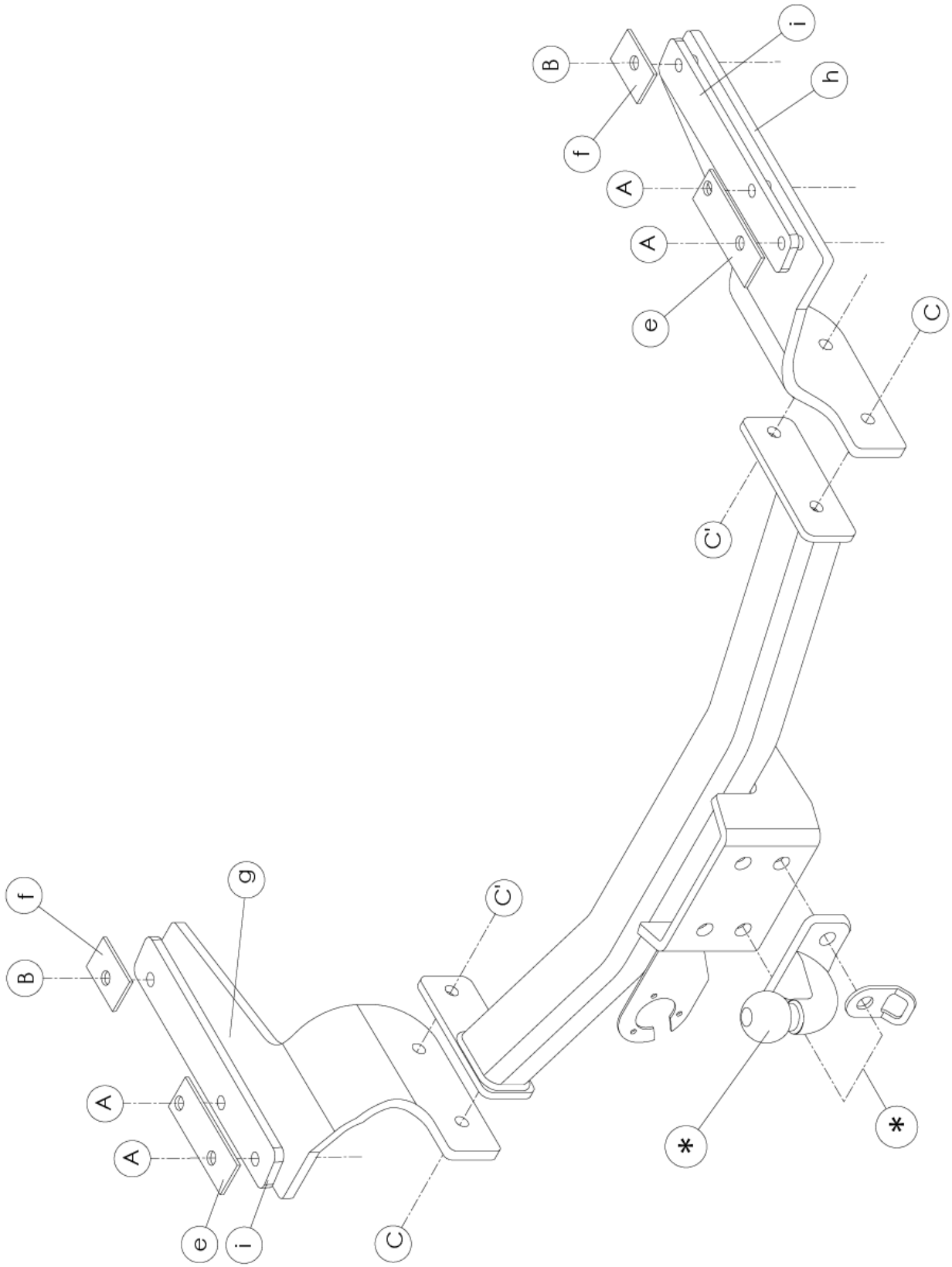

Voor voertuigen vanaf 01/2006 zie verder – Pour des voitures dès 01/2006 voir plus bas
for vehicules as from 01/2006 see further – Fur Träger wie von 01/2006 sehe weiter

Daewoo Rexton

01/2006 - …
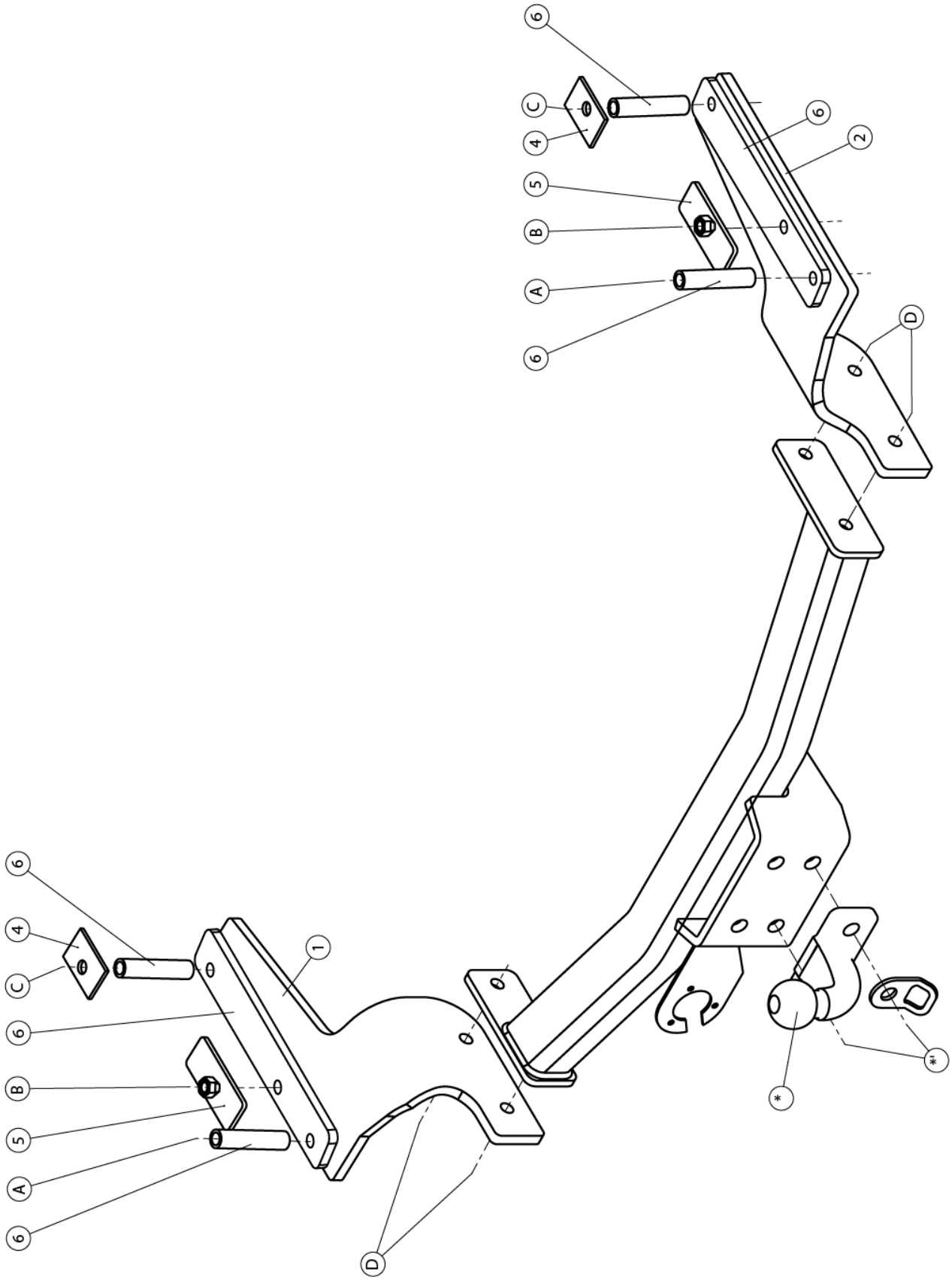
<u>Ref.</u> 1352